MECBO

CAR TRACK

Designed & Made in Italy

PULSAR SYSTEM

MECBO

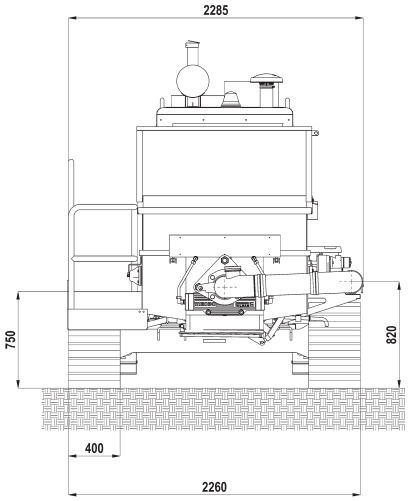

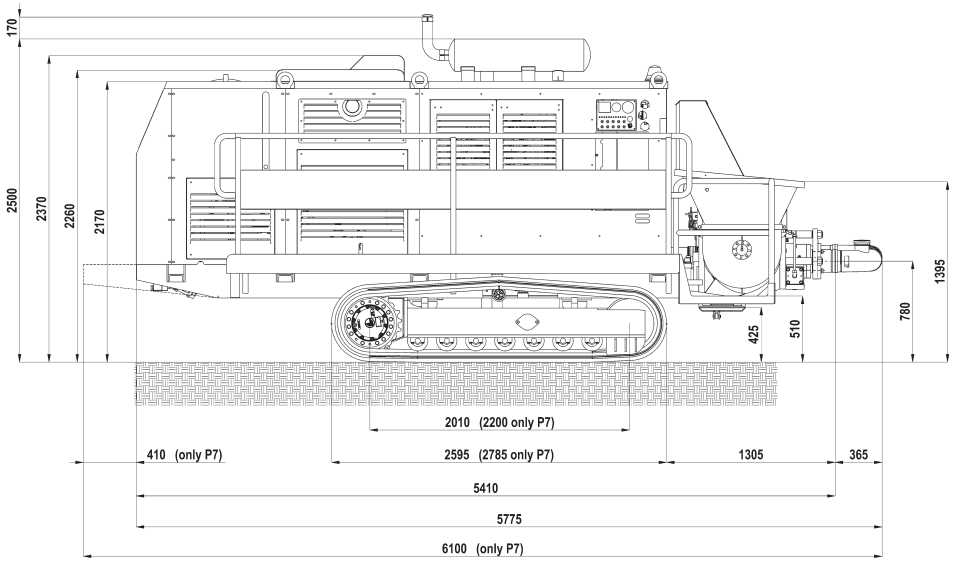

CARATTERISTICHE TECNICHE – TECHNICAL PERFORMANCES
CARACTERISTIQUES TECHNIQUES – TECHNISCHE DATEN

		P4.65	P6.90	P6.110	P7.120-150	P8H-430HP	P8.150-180
Portata Calcestruzzo – Concrete Output Débit Beton - Beton Fordermenge	m³/h	65	90	110	120-150	70	150-180
Pressione in Uscita - Outlet Pressure Pression sortie – Ausgang Betondruck	bar	50/70	50/70	50/100	50/100	160/240	50/70
Capacità della Tramoggia - Hopper Capacity Capacité Trémie – Kapazität des Trichters	lt	620	620	620	620	620	620
Diametro Cilindri Pomp. - Pumping Cylinders Diameter Diamétre Cylindres de pompage - Zylindersdurchmesser	mm	180	200	200	230	180	250
Corsa Pistoni Pompanti - Pumping Cylinders Stroke Course Cylindres de Pompage - Schlaganfall	mm	1600	1800	2000	2000	2000	2000
Diametro Uscita - Outlet Diameter Diamétre Sortie - Austrittsdurchmesser	mm	125 – 5”½	150 – 6”½	150 – 6”½	150 – 6”½	150 – 6”½	180 – 7”½
Motore Diesel o Elettrico – Diesel or Electric Motor Moteur Diesel ou Electrique – Diesel oder Elektromotor	Kw / hp	110 / 150	110 / 150	132 / 180	132 / 180	310 / 430	132 / 180
Capacità serbatoio olio - Oil Tank Capacity Capacité Résévoir Huile - Oiltank Kapazität	lt	330	430	430	430	620	430
Peso Approssimativo - Approx. Weight Poids Approx. - Gewicht ca.	kg	7500	8300	8500	8600	9000	9000
Velocità Cingolo – Crawler Speed Vitesse Chenilles - Bahngeschwindigkeit	Km/h	2 / 2,5					

OPTIONAL – EN OPTION – FAKULTATIV

POMPA ACQUA WATER PUMP POMPE A EAU WASSERPUMPE	*COMPRESSORE COMPRESSOR COMPRESSEUR KOMPRESSOR*	*VIBRATORE VIBRATOR VIBRATEUR VIBRATOR*	*LUBRIFICAZIONE AUTOMATICA LINCOLN LINCOLN AUTOMATIC LUBRICATION LUBRIFICATION AUTOMATIQUE LINCOLN AUTOMATISCHE SCHMIERUNG*	*IDROPULITRICE ALTA PRESSIONE HIGH PRESSURE WATER PUMP POMPE À EAU HAUTE PRESSION HOCHDRUCKWASSERPUMPE*	*INSONORIZZAZIONE SOUNDPROOFING INSONORISATION SCHALLDAMMUNG*	*TUBAZIONE E ACCESSORI PIPELINES AND ACCESSORIES TUYAUTERIES ET ACCESSOIRES ROHRLEITUNG UND ZUBEHORE*

DOTAZIONE DI SERIE – STANDARD EQUIPMENT – EQUIPEMENT STANDARD – SERIENAUSSTATTUNG

SERB. ACQUA – WATER TANK – RESERVOIR EAU – WASSERTANK	*RADIO COMANDO – RADIO REMOTE CONTROL – RADIOCOMMANDE – RADIO FERNSTEUERUNG*

I presenti dati tecnici hanno valore indicativo. Con l’evolversi della tecnologia, i dati esposti potranno subire modifiche senza preavviso. Le richieste tecniche specifiche debbono essere sempre accettate dalla nostra Direzione con conferma scritta.The present technical data have indicaive value. Owing the technology development, all above mentioned details maybe changed without any notice. All specific technical request must be always accepted from our Management by written confirmation.

MECBO s.r.l. a Socio Unico
Sede e stabilimento: Via Umbria, 10/12/14 – 40024 Osteria Grande (Bo) – ITALY – Tel.: 051.945085 – Fax: 051.945220 Servizio Ricambi: Tel. 051.946485
Website: www.mecbo.it – E_mail: info@mecbo.it – P.IVA 00508751203 – C.F. 00418580379 – Reg. Imprese Bologna 19791